特記事項

1．設置条件

設置場所、給排水、電源等は取扱い説明書・据付け工事説明書に従って正しく行って下さい。

本体設置スペースは１０ｍｍ程度余裕をとって下さい。

2．使用条件

周囲温度５～３５℃、相対湿度８５％以下

給水圧ゲージ圧０．０５～０．３MPa,電圧変動　±１０％

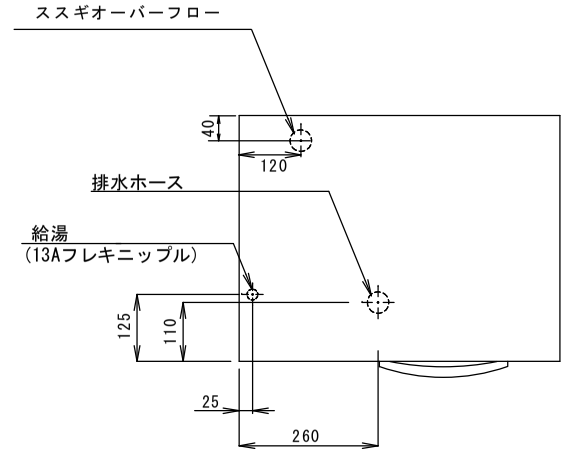

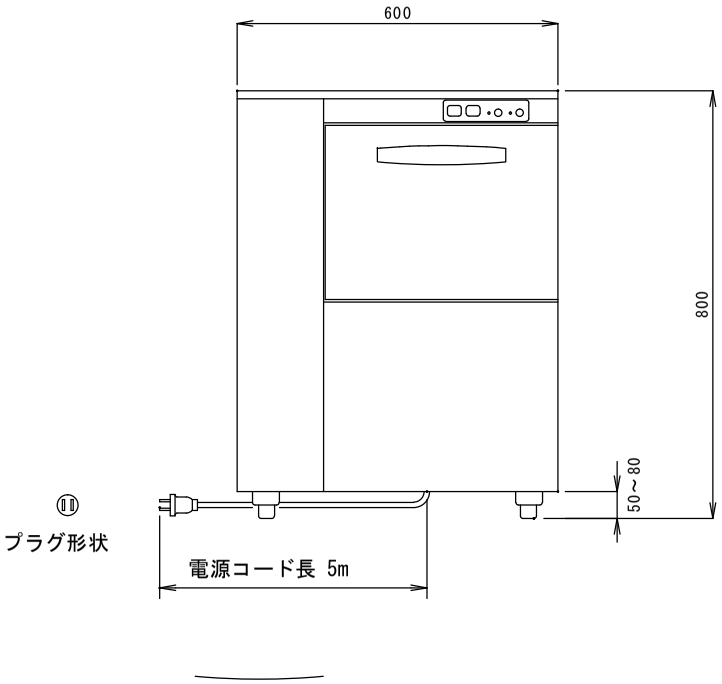

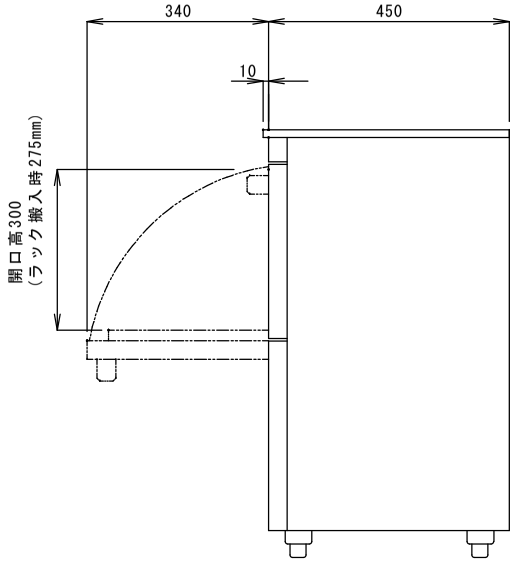

製品名		食器洗浄機　アンダーカウンタータイプ		
品番		DJWE-300		
外形寸法 (mm)		600 x 450 x 800(扉開口時　960)		
		洗浄物高 275 ： ラック含む		
本体重量		70 kg		
ラック寸法 (mm)		350 x 350		
材質	外装	ステンレス鋼板/SUS304		
	扉	ステンレス鋼板/SUS304		
	内装	ステンレス鋼板/SUS304		
性能	処理能力	４０ラック／時		
	グラス（個/時)	茶碗（個/時)	中皿（枚/時)	丼（個/時)
	1000	640	400	480
洗浄サイクル	洗浄時間	洗い	休止	ススギ
		75秒	5秒	10秒
	洗浄	上部固定ノズル	下部回転ノズル	
		ポンプ出力 単相100V		
		400W (50/60Hz)		
		吐出流量	ヒーター	温度
		120L	500W	60℃
	ススギ	上部固定ノズル	下部回転ノズル	
		ポンプ出力 単相100V		
		90W (50/60Hz)		
		吐出流量	ヒーター	温度
		18L/min	1000W	80℃
温水使用量（L）		2～6L/回		
洗浄タンク容量		13L		
ススギタンク容量		4.5L		
洗浄タンク給湯方式		マイコンによる自動給湯（回数）		
洗浄水排水方式		オーバーフロー式（洗浄運転時）/オーバーフロー栓抜取式（完全排水時）		
洗浄運転		扉開閉による運転（ドアスイッチ）		
洗剤供給方式		自動定量方式（無泡性液体洗剤）		
安全装置		ドアスイッチ/バイメタル温度感知/空焚き防止		
電気定格	電源	単相100V 50/60Hz		
	消費電力	1.5kw　（最大消費電力）		
	運転電流	※単独回路使用　15A以上		
電源コード	長さ	５ｍ		
	プラグ	縦型　接地形２極差込み		
	アース線	５ｍ		
配管口径		①給湯管	R1/2	
		②洗浄タンク排水管	フレキシブルホース(内径30mm)	
		③すすぎタンクオーバーフロー	フレキシブルホース(内径30mm)	
付属品		ラック１個　専用ワイヤーラック　(350×350)		

※仕様は改良により一部変更する場合があります。

シェルパ株式会社
Sherpa co.,LTD.

図面番号		改訂	改訂日	DESIGN	SCALE	品名	業務用食器洗浄機
			20230621	T.SEKI	1/10	品番	DJWE-300
作成日	2018.03.20 (Y.HAYAKAWA)			2018.1.11			