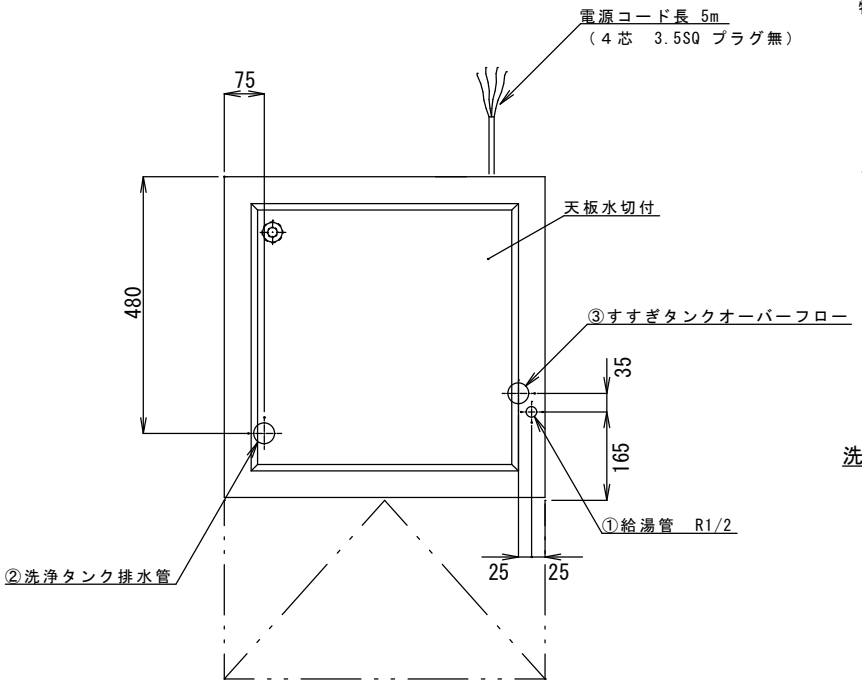


特記事項

１．設置条件

設置場所、給排水、電源等は取扱い説明書・据付け工事説明書に従って正しく行って下さい。

本体設置スペースは１０ｍｍ程度余裕をとって下さい。

２．使用条件

周囲温度５～３５℃、相対湿度８５％以下

給水圧ゲージ圧０．０５～０．３MPa,電圧変動　±１０％

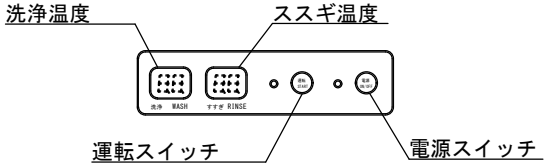


操作パネル詳細

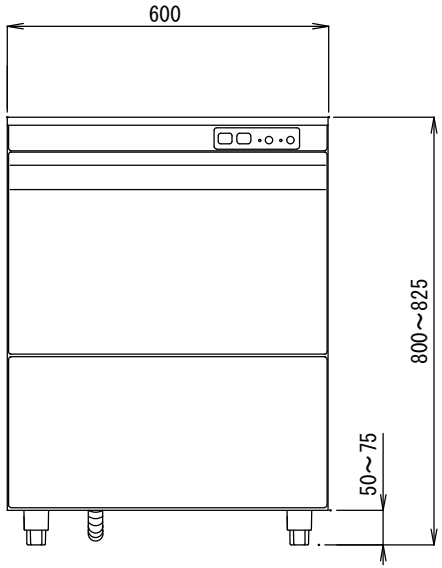


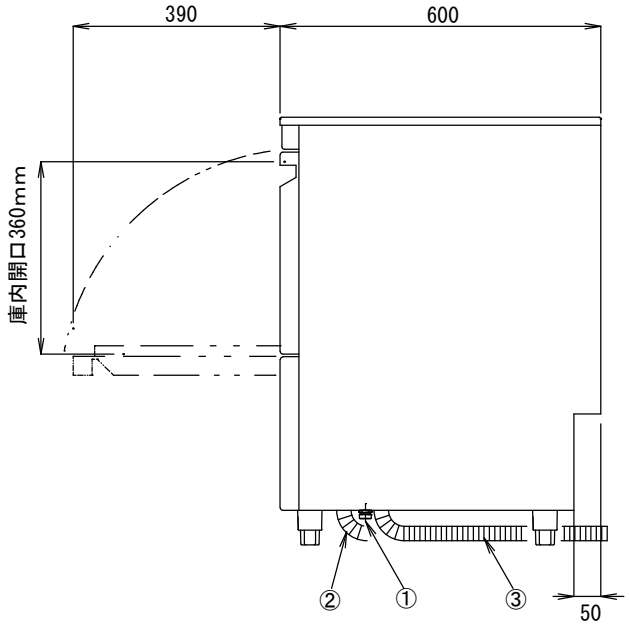


| | | | | |
|---|---|---|---|---|
| 製品名 | | 食器洗浄機　アンダーカウンタータイプ | | |
| 品番 | | DJWE-400H(V) | | |
| 外形寸法（mm） | | 600 × 600 × 800～825（突出部除く） | | |
| | | 扉開口　360（ラック搬入時　335） | | |
| 本体重量 | | 75 kg | | |
| ラック寸法（mm） | | 500 × 500 | | |
| | | | | |
| 材質 | 外装 | ステンレス鋼板/SUS304 | | |
| | 扉 | ステンレス鋼板/SUS304 | | |
| | 内装 | ステンレス鋼板/SUS304 | | |
| 性能 | 処理能力 | ４０ラック／時 | | |
| | グラス（個/時） | 茶碗（個/時） | 中皿（枚/時） | 丼（個/時） |
| | 1440 | 1000 | 800 | 640 |
| 洗浄サイクル | 洗浄時間 | 洗い | 休止 | ススギ |
| | | 50秒 | 5秒 | 10秒 |
| | 洗浄 | 上部固定ノズル | 下部回転ノズル | |
| | | ポンプ出力　3相200V | | |
| | | 400W（50/60Hz） | | |
| | | 吐出流量 | ヒーター | 温度 |
| | | 120L | 1kw | 60℃ |
| | ススギ | 上部固定ノズル | 下部回転ノズル | |
| | | ポンプ出力　単相200V | | |
| | | 90W（50/60Hz） | | |
| | | 吐出流量 | ヒーター | 温度 |
| | | 18L/min | 3kw | 80℃ |
| 温水使用量（L） | | 2～6L/回 | | |
| 洗浄タンク容量 | | 12.3L | | |
| ススギタンク容量 | | 8.6L | | |
| 洗浄タンク給湯方式 | | マイコンによる自動給湯（回数） | | |
| 洗浄水排水方式 | | オーバーフロー式（洗浄運転時）/オーバーフロー栓抜取式（完全排水時） | | |
| 洗浄運転 | | 扉開閉による運転（ドアスイッチ） | | |
| 洗剤供給方式 | | 内臓　自動定量方式（無泡性液体洗剤） | | |
| 安全装置 | | ドアスイッチ/バイメタル温度感知/空焚き防止 | | |
| 電気定格 | 電源 | 3相　200V　50/60Hz | | |
| | 消費電力 | 4.0ｋｗ（最大消費電力） | | |
| | 運転電流 | ※手元開閉器容量：20A以上 | | |
| 電源コード | 長さ | ５ｍ | | |
| | プラグ | 無し | | |
| | アース線 | ５ｍ | | |
| 配管口径 | | ①給湯管 | R1/2 | |
| | | ②洗浄タンク排水管 | フレキシブルホース（内径30mm） | |
| | | ③すすぎタンクオーバーフロー | フレキシブルホース（内径30mm） | |
| 付属品 | | ラック１個　（プレート トレー 85） | | |
| | | | | |

※仕様は改良により一部変更する場合があります。

| | | | | | | | |
|---|---|---|---|---|---|---|---|
| シェルパ株式会社<br>Sherpa co.,LTD. | 図面番号 | | 改訂 | 改訂日 | DESIGN | SCALE | 品名　食器洗浄機 |
| | | | | | T.SEKI<br>2018.1.11 | 1/10 | 品番　DJWE-400H(V) |
| | 作成日 | 2025.10.20（Y.HAYAKAWA） | | | | | |